DNS × LEADING EDGE

マルチポジションベンチ

ITEM No. DNS-B80　MULTI POSITION BENCH

取扱説明書

この度は本製品をお買い上げいただき誠にありがとうございます。
安全にお使いいただくために必ずこの取扱説明書をよく読んでから使用してください。
また、読み終わった後も大切に保管してください。

ご購入者様限定特典！

本製品を使用したトレーニング動画を限定配信中！

←二次元コードからアクセス

使用時の順守事項

●本製品は家庭用です。学校やスポーツジム等、ご自宅以外での使用はおやめください。
※設営場所床面の耐荷重を確認した上で設置してください。また、必要に応じて専門業者による事前調査・検査等を実施してください。

●各運動時の最大定格負荷（耐荷重記載）
フ　ラ　ッ　ト　時：300kgまで
※ダンベルやウエイトを使った運動を行う際は、器具の重量も加味した上で使用してください。

●製品の想定耐用年数：約3年

●耐用年数を超えての使用は可能ですが、繰り返しの使用や時間の経過とともに各部へ不可避の劣化が生じ得ます。使用する前に都度、製品に異常がないか十分に確認してください。

点検箇所	点検内容	定期点検時期
シート、パッド	破れ、剥がれ、へたり等がないか	3か月
フレーム	破損、変形、錆等がないか	6か月
角度調整具	破損、摩耗、変形がないか	6か月
接合部	ボルト、ナット類の緩み、破損、変形がないか	3か月

●本製品は健康の維持・推進を目的とした商品です。事前に医師に相談する必要がある場合、及び家庭内リハビリに使用する場合は、必ず医師に相談してから使用してください。

安全上の標識説明

※危険・損害の程度を3つに分けて表示しています。次の3種類の表示を無視して誤った使い方をすると、怪我や事故につながることがあります。

⚠危険	⚠警告	⚠注意
誤った取扱をした時に、死亡や重傷に結びつくもの。	誤った取扱をした時に、死亡や重傷に結びつく可能性があるもの。	誤った取扱をした時に、傷害または家屋・家財などの損害に結びつくもの。

表示	禁止マーク	表示	指示マーク
⃠	してはいけないこと	❗	必ず実行していただくこと

設置に関する警告

⚠危険	禁止	●設営の際は小さなお子様やペットを近づけないでください。安全のため、小さなお子様に手伝わせないでください。
⚠警告	必ず実行	●床や器具の隙間、可動域等で指を挟まないように十分注意してください。 ●本製品は使用中の運動動作領域を十分に確保できる、屋内の水平な床面上に設置してください。 ●製品の組立後、ボルト類の極端な突起（1cm以上）やバリなどが無いか十分に確認してください。
⚠注意	禁止	●屋外や湿気の多い場所、水滴等が製品にかかる場所への設置はおやめください。錆や劣化などの不具合が発生しやすくなります。 ●直射日光が当たる場所や高温多湿な環境には設置しないでください。ゴム製パーツの劣化を早めるおそれがございます。
	必ず実行	●柔らかいフロアマットや畳の上に設置する場合は床保護マット等を併用してください。長期間の設置により、床に傷や凹みなどが生じるおそれがございます。 ●ラバー素材と床材との相性により移染が発生する場合がございます。高温多湿な環境を避けて設置していただき、必要に応じて床保護マットを併用してください。

使用に関する警告

⚠危険	禁止	●本製品はトレーニング器具です。決められた用途以外で使用しないでください。 ●本製品は家庭用です。学校やスポーツジム等、ご自宅以外での使用はおやめください。 ●本製品は1人用です。同時に2人以上で使用しないでください。 ●本製品は重量があり大変危険です。使用中は小さなお子様やペットを近づけさせないでください。 ●無理な体勢での使用は大変危険ですのでおやめください。想定されていない方向や場所に高負荷がかかった場合、身体の損傷や商品の破損に繋がる危険がございます。 ●製品の上で立ち上がる、重量器具を落下させる、勢いよく飛び乗る等の行為は絶対におやめください。 ●破損した製品は使用しないでください。思わぬ怪我や事故に繋がるおそれがございます。 ●飲酒時または飲酒後の使用は大変危険ですのでおやめください。 ●お客様による修理、改造は絶対に行わないでください。思わぬ事故や怪我、故障等の原因となります。
	必ず実行	●本製品の耐荷重は300kgです。ダンベルやウエイトを使った運動を行う際は、器具の重量も加味した上で使用してください。 ●使用する前に都度、以下の項目を必ずご確認ください。破損や変形、ガタつき等の異常が見受けられる場合は使用を中止してください。 ・各締結部のゆるみ、補助パーツや支えのずれ等がないか ・各部のボルトが完全に固定されているか ●可能な限り安全に配慮した状態でトレーニングを行ってください。50kgを超える高重量でトレーニングを実施する場合は、必ず安全措置を講じるか緊急時に救護ができる方を付けてください。 ●運動に適した服装でトレーニングを行ってください。指輪やネックレス等の装飾品はトレーニングを行う前に外していただき、袖などが長い服装は避けてください。 ●保護者の方は、小さなお子様が本製品を遊具として使用しないよう十分に注意してください。
⚠警告	禁止	●食前、食後30分以内のトレーニングはお控えください。
	必ず実行	●必ず周囲の安全を確認してからトレーニングを始めてください。 ●使用する際はご自身の体力に応じた重量にて、無理のない範囲でトレーニングを行ってください。 ●製品に異常を感じた場合はただちに使用を中止してください。
⚠注意	禁止	●屋外や湿気の多い場所、水滴等が製品にかかる場所への設置はおやめください。錆や劣化などの不具合が発生しやすくなります。 ●製品の仕様に伴い、各部の摩擦等で塗装が剥がれる場合がございます。怪我の原因となりますので、剥がれた箇所に直接触れないでください。
	必ず実行	●トレーニングを始める前に必ず準備運動を行ってください。 ●使用中に体調の変化があった場合はただちに使用を中止し、医師にご相談ください。 ●本製品は健康の維持・推進を目的とした商品です。事前に医師に相談する必要がある場合、及び家庭内リハビリに使用する場合は、必ず医師に相談してから使用してください。

保管方法及び保管上の注意

⚠危険	禁止	●小さなお子様の手の届かない場所に保管してください。
⚠注意	禁止	●屋外や直射日光が当たる場所、高温・多湿な環境での保管はおやめください。錆などの発生に繋がるほか、ゴム製パーツの劣化を早めるおそれがございます。 ●お手入れの際はシンナー、ベンジンなどの有機溶剤や酸性洗剤を使用しないでください。色落ちや変色、ひび割れ等の原因となります。
	必ず実行	●使用後は汚れや水気などを乾いた布でよく拭き取り、製品をしっかりと乾燥させてから収納してください。 ●本製品はアルコール耐性シートを使用していますが、過度な拭き取りや長時間にわたる溶剤の付着は劣化や変色を引き起こすおそれがございます。アルコールを使用する場合は十分に拭き取りを行い乾燥させてください。 ●使用後は高温多湿を避け、直射日光の当たらない風通しの良い場所に保管してください。 ●脚フレームのラバー素材と床材との相性により、移染が発生する場合がございます。必要に応じて床保護マット等を併用してください。

製品の保証規定・保証範囲、ならびに免責事項

●本製品の保証期間は使用開始時期・使用期間にかかわらず、ご購入日から１年間です。
修理後も保証期間に変更はありません。
●本保証は返金を保証するものではありません。
●交換品を正常に使用しているにも関わらず、当社が認識した故障と同一の故障が再現した場合、交換完了日から３ヶ月以内にご連絡を頂いた場合に限り、交換等の当社が適当と判断する対応を無償にて行わせていただきます。
●本保証の対象になる製品は、日本国内向けに販売・発送された商品のみとなります。
●説明書の指示に従わない使用での破損や事故の責任は一切負いません。
●本製品の使用により発生した周辺物への破損等につきましては、当社は一切その責任を負いません。
●出張修理、出張交換のご依頼はお受けしておりません。
●当社の品質基準を上回るご依頼には対応いたしかねます。
●保証規定・免責事項に関しては予告なく変更する場合がございます。

※以下の場合、保証の適用外となります。

●通常使用における経年劣化 (傷、汚れ、摩耗、色あせ、痛み、汗による錆、紫外線による変質等)
●使用中の転倒、落下など、故意に関わらず破損が発生した場合
※輸送・移動時の落下、管理・保管上の不備により故障および損傷が生じた場合も含みます。
●お客様による改造、分解・修理等を行った商品、また、耐用年数を超えた製品の破損
●一定期間に同一の故障や不具合を原因とした保証適用の申し込みが継続する等、商業目的での利用や交換の申し込みの疑いがあると当社が判断した場合
●地震、火災、落雷、塩害、その他天変地異を含む不可抗力により損傷が発生した場合
●有償・無償問わず第三者からの譲渡されたもの（中古品）であった場合
●上記以外に交換または修理をお断りすることが相当であると当社が判断した場合

品質表示

寸　　法：約 幅54×奥行125×高さ42～123cm（シート幅27cm）
本 体 重 量：約 18kg
耐 荷 重：300kg
原 産 国：中国
※商品の外観や仕様は予告なく変更する場合があります。

構造部材

本体フレーム：金属（鋼）
シート表面皮：ポリ塩化ビニル
シート中身：EPEフォーム/XPE/合板

内容品　※組み立て前に必ず内容をご確認ください。

ベンチ本体	×１	袋ナット	×２
ベースフレーム	×１	10mmワッシャー	×２
10×55mmボルト	×２	13/17スパナ	×１

販売元

株式会社ＹＯＣＡＢＩＴＯ　〒500-8842　岐阜県岐阜市金町 4-30 6F　お客様相談窓口：info@yocabito.co.jp
TR-25100100

組み立て方法 ※組み立ての際は軍手等を着用していただき、手などを挟まないようにお気を付けください。

①

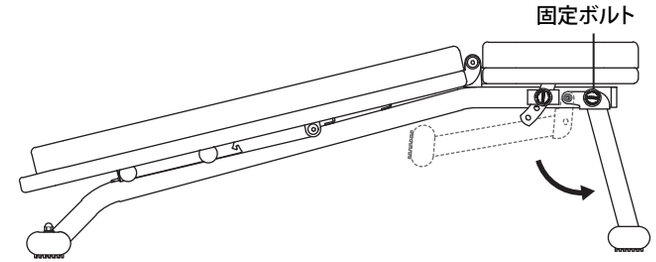

固定ボルトを手前に引っ張りながら図のように脚を展開します。
脚が開き切ったら固定ボルトから手を放し、固定ボルトをしっかりと締めなおしてください。

②

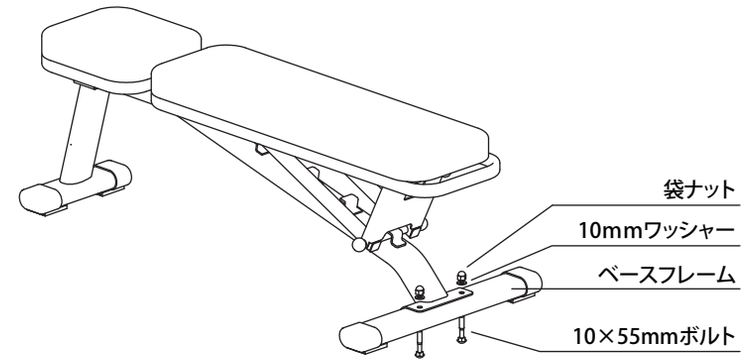

ベンチ本体にベースフレームを固定します。
※ナットの締めすぎにご注意ください。ネジ山の破損等につながる可能性があります。

角度調整方法(フラット)

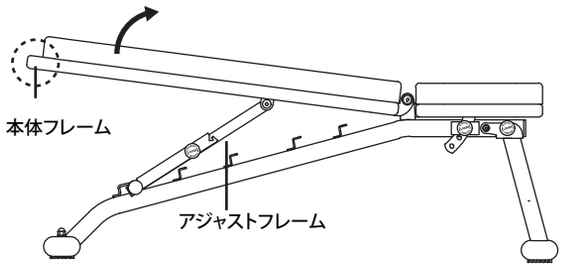

①背もたれ側の本体フレームを持ち、シートを起こします。

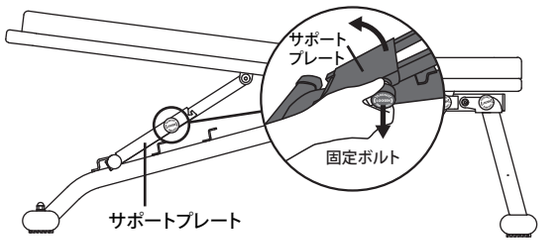

②背もたれ側のシートを起こしたまま、サポートプレートの固定ボルトを手前に引っ張り、矢印の向きにサポートプレートを起こします。

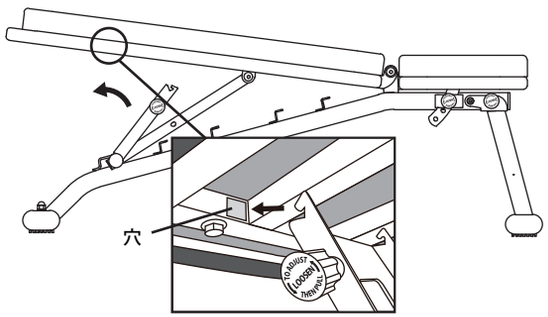

③本体フレーム裏の穴にサポートプレートのフックをひっかけ固定します。
※カチっとはまるまで、フックを押し込んでください。

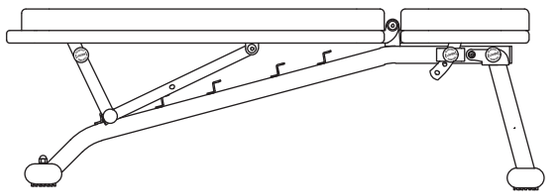

角度調整方法

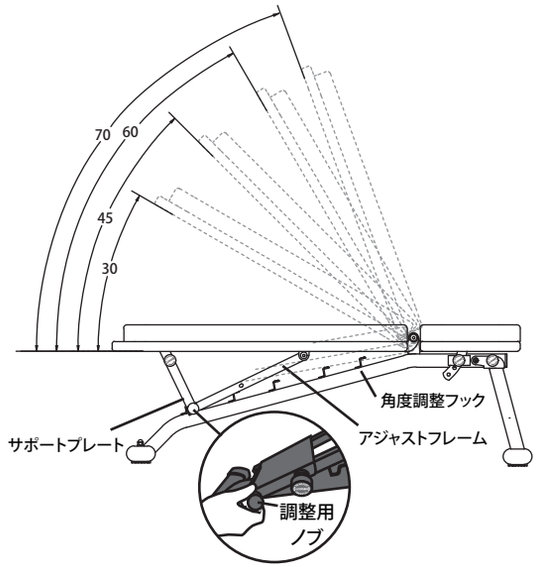

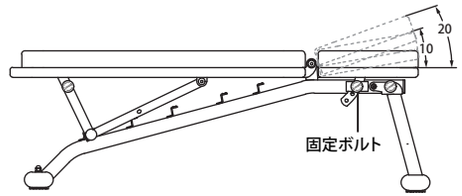

【背面シート角度調整方法】
角度調整方法(フラット)とは逆の手順で行います。シートを軽く持ち上げ、サポートプレートをアジャストフレームに戻します。アジャストフレームの調整用ノブを持ちながら、シートをお好みの高さまで持ち上げます。角度調整フックに調整用ノブを引っかけて固定します。

【座面シート角度調整方法】
座面下の固定ボルトを緩め、手前にひっぱりながら座面シートの角度を調整します。
角度調整後はしっかりと固定ボルトを締めなおしてください。

角度調整方法(デクラインポジション)

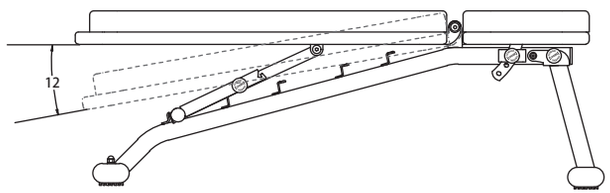

サポートプレートをアジャストフレームに戻し、アジャストフレームの調整用ノブを持ちながら、シートを倒します。この時調整用ノブが端の角度調整フックに引っかかるようにしてください。

Printing: Double-sided printing

① FRONT

LEADING EDGE ITEM No. LE-B80 マルチポジションベンチ MULTI POSITION BENCH 取扱説明書

この度は本製品をお買い上げいただき誠にありがとうございます。
安全にお使いいただくために必ずこの取扱説明書をよく読んでから使用してください。
また、読み終わった後も大切に保管してください。

ご購入者様限定特典！
本製品を使用したトレーニング動画を限定配信中！
二次元コードからアクセス

使用時の順守事項

●本製品は家庭用です。学校やスポーツジム等、ご自宅以外での使用はおやめください。
※設置場所(床面)の耐荷重を確認した上で設置してください。また、必要に応じて専門業者による事前調査・検査等を実施してください。
●各運動時の最大定格負荷（荷荷重記載）
フ ラ ッ ト 時 ：300kgまで
※ダンベルやウエイトを使った運動を行う際は、器具の重量も加味した上で使用してください。
●製品の想定耐用年数：約3年
●耐用年数を超えての使用は可能ですが、繰り返しの使用や時間の経過とともに各部へ不可避の劣化が生じ得ます。使用する前に部度、製品に異常がないか十分に確認してください。

点検箇所	点検内容	定期点検時期
シート、パッド	破れ、剥がれ、ヘたり等がないか	3 か月
フレーム	破損、変形、錆等がないか	6 か月
角度調整具	破損、摩耗、変形がないか	6 か月
接合部	ボルト、ナット類の緩み、破損、変形がないか	3 か月

●本製品は健康の維持・推進を目的とした商品です。事前に医師に相談する必要がある場合、及び家庭内リハビリに使用する場合は、必ず医師に相談してから使用してください。

安全上の標識説明

危険・損害の程度を3つに分けて表示しています。次の3種類の表示を無視して誤った使い方をすると、怪我や事故につながることがあります。

⚠危険	⚠警告	⚠注意
誤った取扱をした時に、死亡や重傷に結びつくもの。	誤った取扱をした時に、死亡や重傷に結びつく可能性があるもの。	誤った取扱をした時に、傷害または家屋・家財などの損害に結びつくもの。

表示	禁止マーク	表示	指示マーク
⃠	してはいけないこと	❗	必ず実行していただくこと

設置に関する警告

⚠危険	禁止	●設置の際は小さなお子様やペットを近づけないでください。安全のため、小さなお子様に手伝わせないでください。
⚠警告	必ず実行	●床や器具の隙間、可動域等で指を挟まないように十分注意してください。 ●本製品は使用中の運動動作領域を十分に確保できる、居内の水平な床面上に設置してください。 ●製品の組立後、ボルト類の極端な緩み（1cm以上）やバリなどが無いか十分に確認してください。
⚠注意	禁止	●屋外や湿気の多い場所、水滴等が製品にかかる場所への設置はおやめください。錆や劣化などの不具合が発生しやすくなります。 ●直射日光が当たる場所や高温多湿な環境には設置しないでください。ゴム製パーツの劣化を早める おそれがございます。
	必ず実行	●柔らかいフロアマットや畳の上に設置する場合は床保護マット等を併用してください。長期間の設置により、床に傷や凹みなどが生じるおそれがございます。 ●ラバー素材と床材との相性により移染が発生する場合がございます。高温多湿な環境を避けて設置していただき、必要に応じて床保護マットを併用してください。

使用に関する警告

⚠危険	禁止	●本製品はトレーニング器具です。決められた用途以外で使用しないでください。 ●本製品は家庭用です。学校やスポーツジム等、ご自宅以外での使用はおやめください。 ●本製品は人用です。同伴に2人以上で使用しないでください。 ●本製品は重量があり大変危険です。使用中は小さな お子様やペットを近づけさせないでください。 ●物理的検査での使用は大変危険ですのでおやめください。想定されていない方向や場所に高負荷がかかった場合、身体の損傷や商品の破損に繋がる危険がございます。 ●製品のと ごな ちとかる、重量器具を落下させる、勢いよく何で乗る等の行為は絶対におやめください。 ●破損した製品は使用しないでください。思わぬ怪我や事故に繋がるおそれがございます。 ●飲酒時または飲酒後の使用は大変危険ですのでおやめください。 ●お客様による修理、改造は絶対に行わないでください。思わぬ事故や怪我、故障等の原因となります。
	必ず実行	●本製品の耐荷重は300kgです。ダンベルやウエイトを使った運動を行う際は、器具の重量も加味した上で使用してください。 ●使用する前に部度、以下の項目を必ずご確認ください。破損や変形、ガタつき等の異常が見受けられる場合は使用を中止してください。 ・各機能部のゆるみ、欠損パーツや支えるべき等がないか ・各部のボルトが完全に固定されている。 ●可能な限り安全に配慮した状態でトレーニングを行ってください。50kgを超える高重量でトレーニングを実施する場合は、必ず安全措置を講じるか緊急時に救護ができる方を付けてください。 ●運動に適した服装でトレーニングを行ってください。指輪やネックレス等の装飾品はトレーニングを行う前に外していただき、袖なども長い場合は結けてください。 ●保護者の方は、小さなお子様が本製品を遊具として使用しないよう十分に注意してください。
⚠警告	禁止	●食前、食後30分以内のトレーニングはお控えください。
	必ず実行	●必ず周囲の安全を確認してからトレーニングを始めてください。 ●使用する前に自身の体力に応じた重量にて、無理のない範囲でトレーニングを行ってください。 ●製品に異常を感じた場合はただちに使用を中止してください。
⚠注意	禁止	●屋外や湿気の多い場所、水滴等が製品にかかる場所への設置はおやめください。錆や劣化などの不具合が発生しやすくなります。 ●製品の仕様に沿い、各部の摩擦等で表面が剥がれる場合がございます。怪我の原因となりますので、剥がれた箇所に直接触れないでください。
	必ず実行	●トレーニングを始める前に必ず準備運動を行ってください。 ●使用中に体調が変化があった場合はただちに使用を中止し、医師にご相談ください。 ●本製品は健康の維持・推進を目的とした商品です。事前に医師に相談する必要がある場合、及び家庭内リハビリに使用する場合は、必ず医師に相談してから使用してください。

保管方法及び保管上の注意

⚠危険	禁止	●小さなお子様の手の届かない場所に保管してください。
⚠注意	禁止	●屋外や直射日光が当たる場所、高温・多湿な環境での保管はおやめください。錆などの発生に繋がるほか、ゴム製パーツの劣化を早めるおそれがございます。 ●お子入れの際はシンナー、ベンジンなどの有機溶剤や酸性洗剤や酸性洗剤を使用しないでください。色落ちや変色、ひび割れ等の原因となります。
	必ず実行	●使用後は汚れや水気などを乾いた布でよく拭き取り、製品をしっかりと乾燥させてから収納してください。 ●本製品はアルコール成分シートを使用していますが、過度な拭き取りや長時間にわたる収納の行為は劣化や変色を引き起こすおそれがございます。アルコールを使用する場合は十分に拭き取りを行い乾燥させてください。 ●使用後は高温多湿を避け、直射日光の当たらない風通しの良い場所に保管してください。 ●脚フレームのラバー素材と床材との相性により、移染が発生する場合がございます。必要に応じて床保護マット等を併用してください。

② BACK

製品の保証規定・保証範囲、ならびに免責事項

●本製品の保証期間は使用開始時期・使用期間にかかわらず、ご購入日から 1 年間です。
修理後も保証期間に変更はありません。
●本保証は返金を保証するものではありません。
●交換品を正常に使用していられも関わらず、当社が認識した故障と同一の故障が再現した場合、交換完了日から 3 ヶ月以内にご連絡を頂いた場合に限り、交換等の当社が適当と判断する対応を無償にて行わせていただきます。
●本保証の対象になる製品は、日本国内向けに販売・発送された商品のみとなります。
●説明書の指示に従わない使用での破損や事故の責任は一切負いません。
●本製品の使用により発生した周辺物への破損等につきましては、当社は一切その責任を負いません。
●出張修理、出張交換のご依頼はお受けしておりません。
●当社の品質基準を上回るご依頼には対応いたしかねます。
●保証規定・免責事項に関しては予告なく変更する場合がございます。

※以下の場合、保証の適用外となります。

●通常使用における経年劣化（傷、汚れ、摩耗、色あせ、痛み、汗による錆、紫外線による変質等）
●使用中の転倒、落下など、故意に関わらず破損が発生した場合
※輸送・移動時の落下、管理・保管上の不備により故障および損傷が生じた場合も含みます。
●お客様による改造、分解・修理等を行った商品。また、耐用年数を超えた製品の破損
●一定期間に同一の故障や不具合を原因とした保証適用の申し込みが継続する等、商業目的での利用や交換の申し込みの疑いがあると当社が判断した場合
●地震、火災、落雷、塩害、その他天変地異を含む不可抗力により損傷が発生した場合
●有償・無償問わず第三者からの譲渡されたもの（中古品）であった場合
●上記以外に交換または修理をお断りすることが相当であると当社が判断した場合

品質表示

寸　　法：約 幅54×奥行125×高さ42～123cm（シート幅27cm）
本 体 重　量：約 18kg
耐　荷　重：300kg
原　　産　国：中国 ※商品の外観や仕様は予告なく変更する場合があります。

構造部材

本 体 フ レ ー ム：スチール
シ ー ト 表 面 皮：PVC
シ ー ト 中 身：EPE/XPE/合板

内容品 ※組み立て前に必ず内容をご確認ください。

ベンチ本体	×1	袋ナット	×2
ベースフレーム	×1	10mmワッシャー	×2
10×55mmボルト	×2	13/17スパナ	×1

販売元

株式会社ＹＯＣＡＢＩＴＯ　〒500-8842 岐阜県岐阜市金町 4-30 6F　お客様相談窓口：info@yocabito.co.jp

組み立て方法※組み立ての際は軍手等を着用していただき、手などを挟まないようにお気を付けください。

①

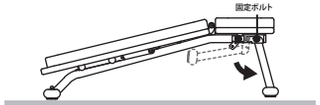

固定ボルトを手前に引っ張りながら図のように脚を展開します。
脚が開き切ったら固定ボルトから手を放し、固定ボルトをしっかりと締めなおしてください。

②

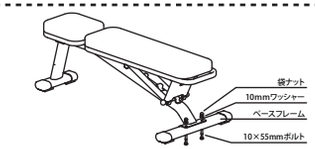

ベンチ本体にベースフレームを固定します。
※ナットの締めすぎにご注意ください。ネジ山の破損等につながる可能性があります。

③ FRONT

角度調整方法(フラット)

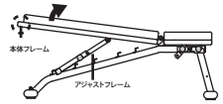

①背もたれ側の本体フレームを持ち、シートを起こします。

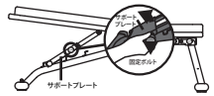

②背もたれ側のシートを起こしたまま、サポートプレートの固定ボルトを手前に引っ張り、矢印の向きにサポートプレートを起こします。

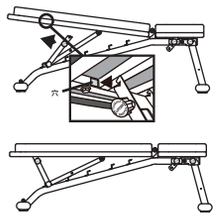

③本体フレーム裏の穴にサポートプレートのフックをひっかけ固定します。
※カチっとはまるまで、フックを押し込んでください。

角度調整方法

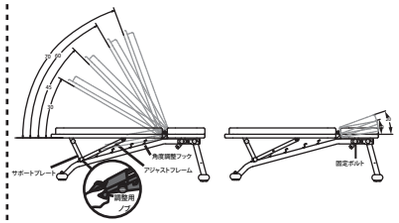

【背面シート角度調整方法】
角度調整方法（フラット）とは逆の手順で行います。シートを軽く持ち上げ、サポートプレートをアジャストフレームに戻します。アジャストフレームの調整用ノブを持ちながら、シートをお好みの高さまで持ち上げます。角度調整フックに調整用ノブを引っかけて固定します。

【座面シート角度調整方法】
座面下の固定ボルトを緩め、手前にひっぱりながら座面シートの角度を調整します。
角度調整後はしっかりと固定ボルトを締めなおしてください。

角度調整方法(テクラインポジション)

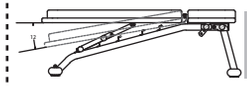

サポートプレートをアジャストフレームに戻し、アジャストフレームの調整用ノブを持ちながら、シートを倒します。この時調整用ノブが端の角度調整フックに引っかかるようにしてください。