LEADING EDGE No.LE-OPT720 DUMBBELL & BARBELL PLATE RACK

この度は、本製品をお買い上げいただき誠に有難うございます。
本製品をご使用になる前に必ずこの取扱い説明書をよくお読みいただき、正しくご使用ください。
また、この取扱い説明書は、お読みいただいた後も大切に保管してください。

◆使用上のご注意◆　※必ずお読みください。

- ●本製品はダンベルプレート、バーベルプレート、シャフトなどを保管していただく為のラックとなります。本来の使用用途以外でのご使用はお避けください。
- ●本製品はご家庭用です。ご自宅以外（学校・スポーツジム等）での使用はご遠慮ください。
- ●本製品の耐荷重量は300kgです。
- ●ご使用前に各部のボルトが完全に固定されているか、必ずご確認ください。
- ●プレートは下側から重い順に装着してください。
- ●プレートを片側に偏って装着しすぎないでください。
- ●本製品は28mm径スタンダードシャフト対応です。オリンピックサイズのプレートやシャフトにはご使用いただけません。
- ●本製品は、屋内の平坦な場所で周囲の安全を確認した後にご使用ください。
- ●屋外での使用や、直射日光の当たる場所、湿気の多い場所などでの保管は避けてください。錆や変色の原因となります。
- ●フローリングや畳などの上で直接ご使用になる場合、床への色移りや、傷を付けてしまう場合がございますので、床保護マット等のご使用をお勧めいたします。
- ●使用中、製品に異常を感じた場合は、すぐに使用を中止してください。
- ●本製品のお手入にはシンナー・ベンジンや酸性洗剤を使用しないでください。
- ●保護者の方は、小さなお子様が本製品を遊具として使用しないよう十分にご注意ください。
- ●本製品は重量があり大変危険なため、組立中は小さなお子様が近づかないようにご注意ください。
- ●組み立て開始前によく説明書をお読みいただき、記載されている必要なパーツが全て揃っているか破損などが無いかご確認のうえ、組み立てを開始してください。

◆製品仕様◆

【商品サイズ】	長さ約 850× 奥行約 390× 高さ約 765mm
【本体重量】	約 10kg
【耐荷重】	約 300kg
【構造部材】	スチール

※商品の外観や仕様は予告なく変更する場合があります。

◆パーツ内容◆

●メインフレーム	×2	●8mmナット	×8
●支持フレーム	×2	●8mmワッシャー	×16
●連結トレー	×1	●スパナ	×2
●8×45mmボルト	×8		

◆組立方法◆

STEP1

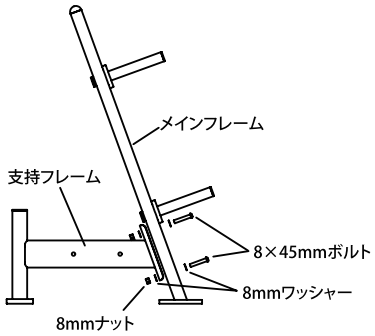

メインフレームと支持フレームのネジ穴を合わせ取り付けます。

STEP2

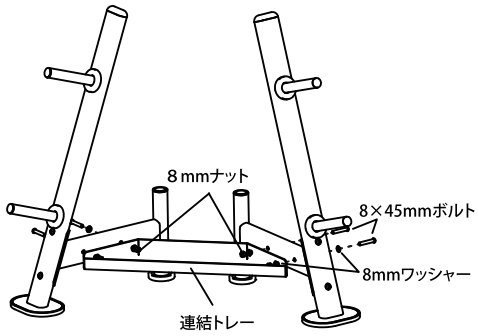

支持フレームに連結トレーのネジ穴を合わせ取り付けます。

完成

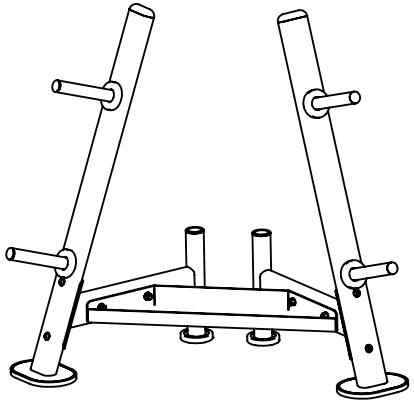

eSPORTS　販売元：株式会社eSPORTS　〒500-8842 岐阜県岐阜市金町 4-30 6F　お客様相談窓口：info@esports.co.jp